Разрез 1-1

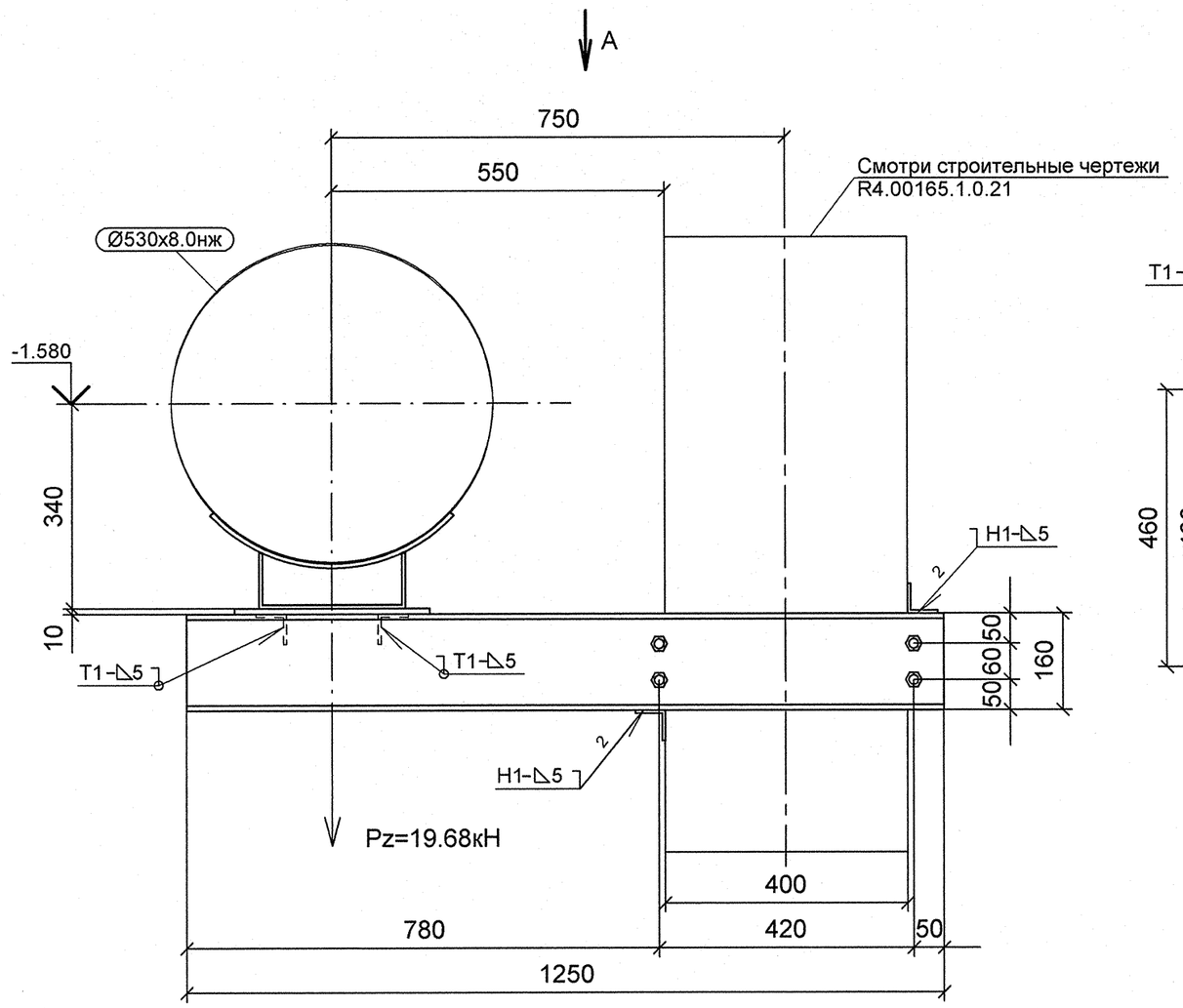

А

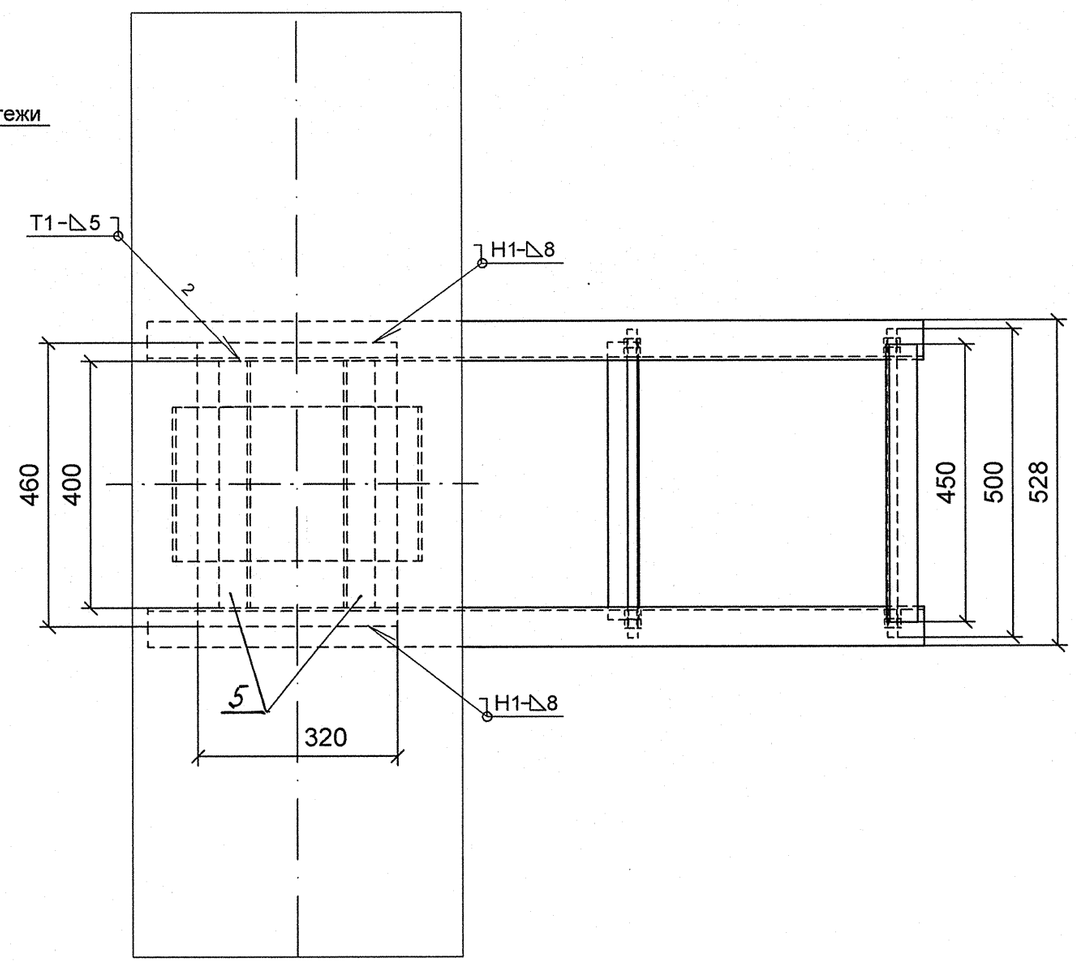

План расположения опоры

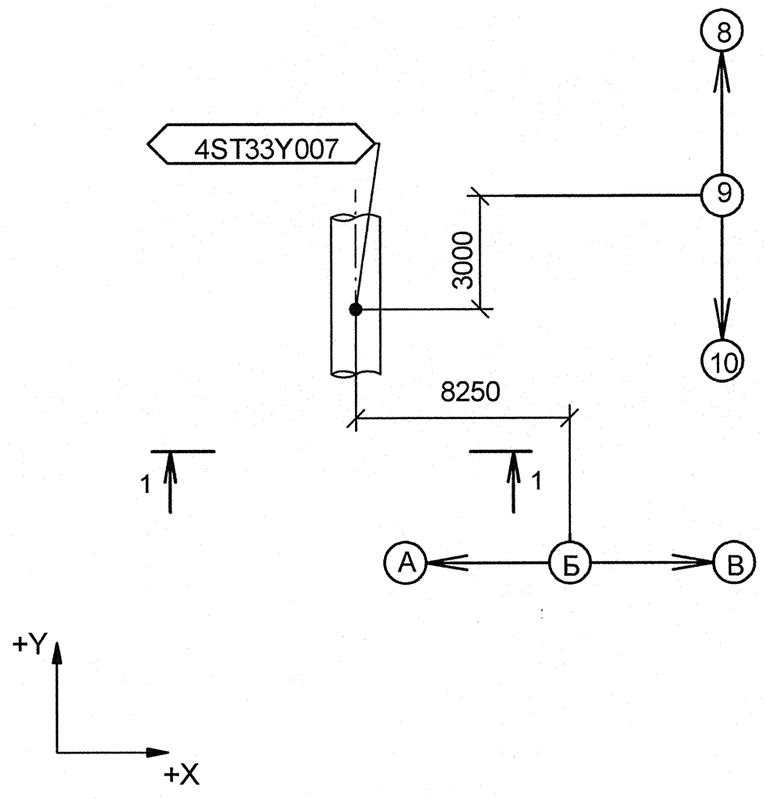

Изометрический вид

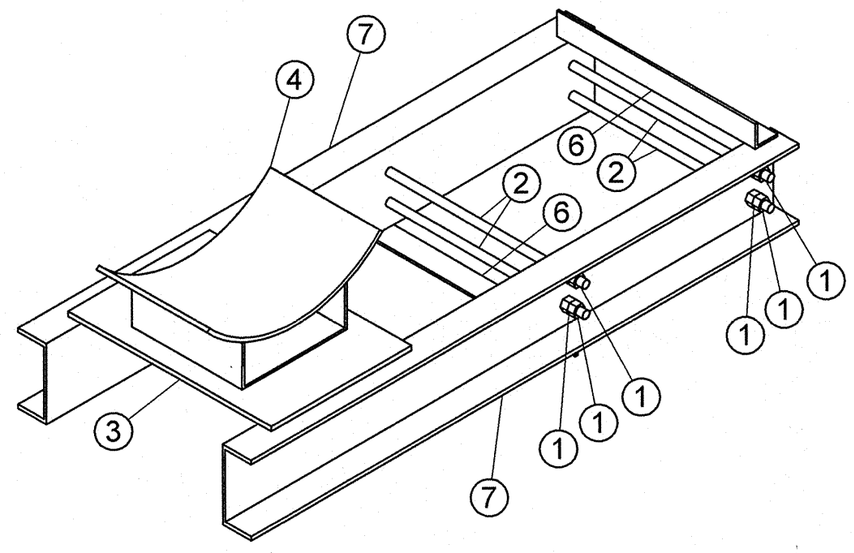

Спецификация деталей

Поз.	Обозначение	Наименование	Кол	Материал	Масса, кг ед.	Масса, кг общ.	Примечание
1	ГОСТ 5915-70	ГАЙКА М16	16	35 ГОСТ 1759.0-87	0.04	0.60	
2	ГОСТ 2590-2006	КРУГ 16 - В, L = 500	4	20-б ГОСТ 1050-88	0.79	3.16	
3	ГОСТ 19903-74	ЛИСТ Б-ПН-10х320х460	1	Ст3сп5 ГОСТ 14637-89	11.56	11.56	
4	22 ОСТ 34-10-615-93	ОПОРА 530К	1	СБОРНЫЙ	13.40	13.40	
5	ГОСТ 8509-93	УГОЛОК 50Х50Х5, L = 400 мм	2	Ст3сп5 ГОСТ 535-2005	1.51	3.02	
6	ГОСТ 8509-93	УГОЛОК 50Х50Х5, L = 450 мм	2	Ст3сп5 ГОСТ 535-2005	1.70	3.39	
7	ГОСТ 8240-97	ШВЕЛЛЕР 16У, L = 1250 мм	2	Ст3сп5 ГОСТ 535-2005	17.75	35.50	
	ГОСТ 2246-70	ПРОВОЛОКА		СВ-08Г2С	-	-	
	ГОСТ 9467-75	ЭЛЕКТРОДЫ		УОНИИ 13/45	-	-	
					Итого:	70.62	

1 Привязку опоры смотри чертеж R4.ST10.3010.012.01.00.001 (R4.00202.1.0.12 лист 8).
2 Сварку производить по ГОСТ 5264-80.
3 Сварку опоры с трубопроводом производить по ОСТ 34-10-615-93.
4 Отметка трубопровода подлежит уточнению в соответствии с уклоном трубопровода.
5 На концах детали поз. 2 нарезать резьбу М16 L=120 мм на монтаже.
6 Pz - максимальная нагрузка на опору.
7 Изготовить один комплект.

АРХИВНЫЙ ЭКЗЕМПЛЯР

Изм.	Кол.уч.	Лист	№ док.	Подпись	Дата
Инженер 3 к.		Мосенков			19.05
Пров. инж. 2 к.		Соколова			20.04
Нач.гр.		Морозова			25.04
Н.контр.		Краснояров			28.04

Инв. № подл. R4.00202.1.0.12
Лист 111

R4.ST10.3012.012.01.00.025

Ростовская АЭС Блок 4

Главный корпус
Машинное отделение (ДО, ЭЭТУ)
Трубопроводы замкнутого контура ОГЦ

Стадия	Лист	Листов
Р	1	1

Опора скользящая
4ST33Y007

ОАО "НИАЭП" 2012

Формат А2

Дополнительные подписи

Взам. инв. N

Подп. и дата

Инв. N подл. R4.00202.1.0.12